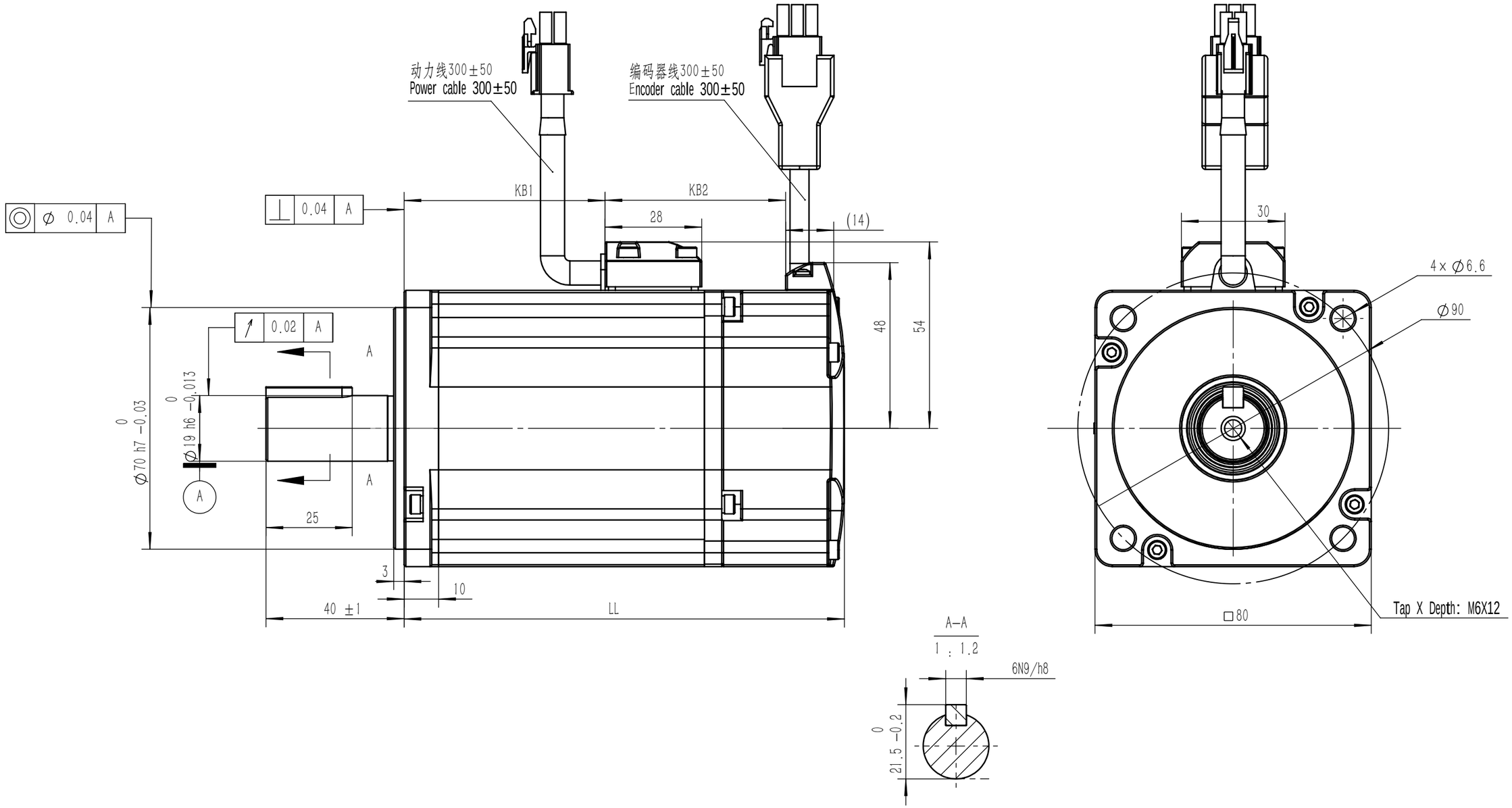

动力线插座引出线定义 Power cable connector specification	颜色 Color	引出线标识 Pin No.	动力线插头 Power cable connector
U	红 Red	1	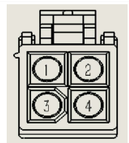
V	蓝 Blue	2	
W	白 White	3	
PE	黄/绿 Yellow/Green	4	

动力线（带抱闸） Power cable with holding brakes connector specification	颜色 Colour	引出线标识 Pin No.	动力线插头 Power cable connector
U	红 Red	1	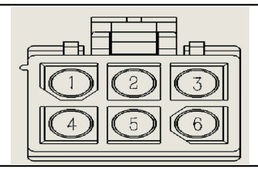
V	蓝 Blue	2	
W	白 White	3	
PE	黄/绿 Yellow/Green	4	
B1	黑 Blak	5	
B2	棕 Brown	6	

编码器插座引出线定义 Encoder connector specification					
引出线标识 Pin No.	17位增量式编码器 17 bit incremental encoder	20位增量式编码器 20 bit incremental encoder	23位绝对值编码器 23 bit absolute encoder	17位绝对值编码器 17 bit absolute encoder	编码器插头 Encoder connector
1	S+	S+	S+	S+	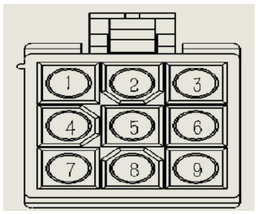
2	S-	S-	S-	S-	
3	/	/	BAT+	BAT+	
4	/	MA+	/	/	
5	/	MA-	/	/	
6	PG5V	PG5V	PG5V	PG5V	
7	PG0V	PG0V	PG0V	PG0V	
8	/	/	BAT-	BAT-	
9	FG	FG	FG	FG	

电机型号 Motor model	编码器类型 Encoder model	电机重量 (Kg) Weight (Kg)	电机本体尺寸 (mm) External dimensions (mm)		
			LL	KB1	KB2
EM3A-08A F/K/T A 211/221	F：20位增量式编码器 F：20 bit incremental encoder K：17位增量式编码器		127.5	75	110.5
EM3A-08A F/K/T A 231/241	K：17 bit incremental encoder T：17位绝对值编码器 T：17 bit absolute encoder		160.5	58	143.5
EM3A-08ALA 211/221	L：23位绝对值编码器 L：23 bit absolute encoder		111	57	94
EM3A-08ALA 231/241			144	58	127